Ե/ԲԵՏՈՆԵ ՍՅՈՒՆ Ս - 3 Մ 1 : 50

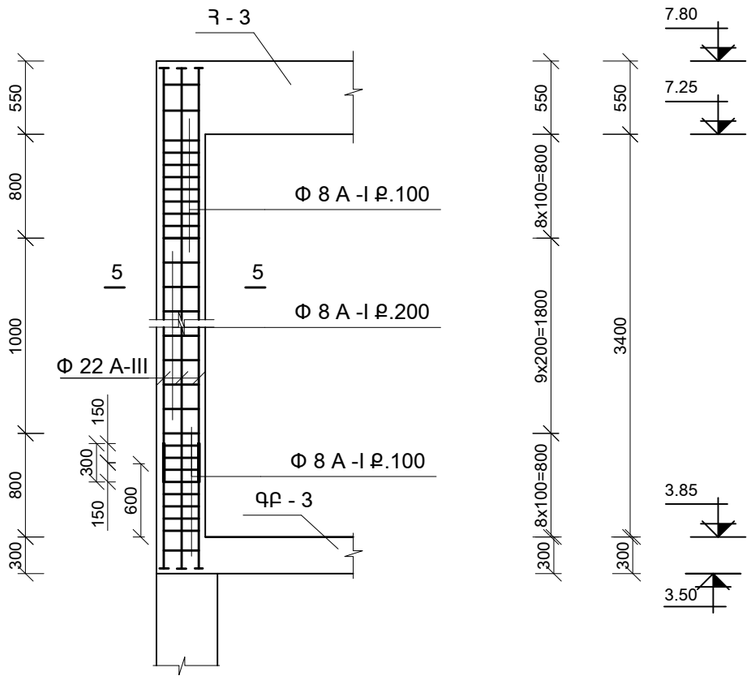

Ե/ԲԵՏՈՆԵ ՀԵԾԱՆ Հ - 3 Մ 1 : 50

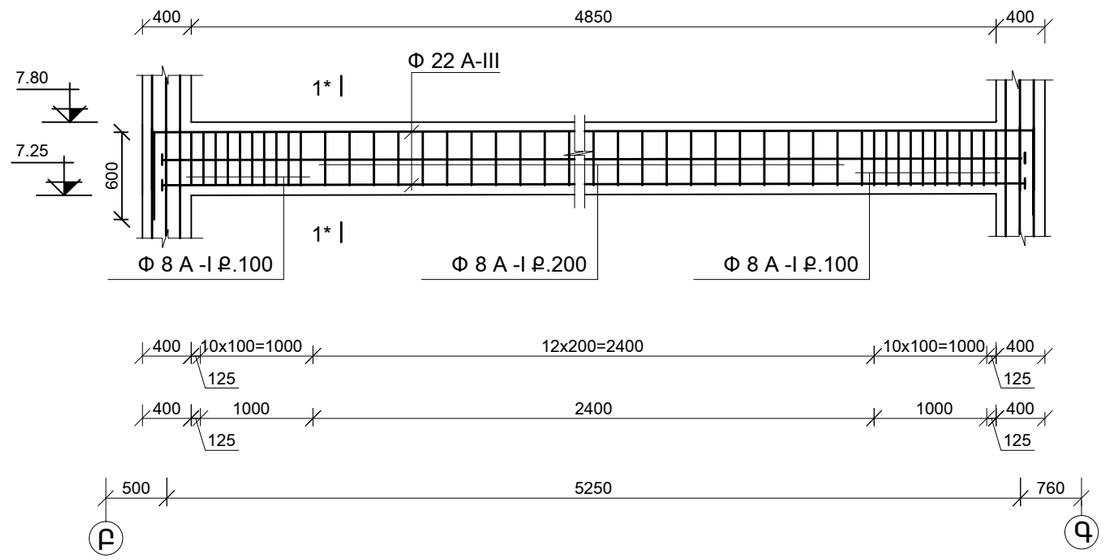

ԿՏՐՎԱԾՔ 5 - 5

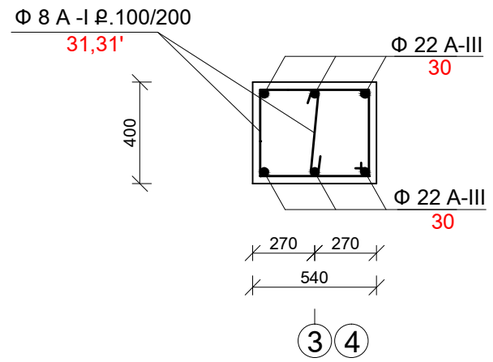

ԿՏՐՎԱԾՔ 6 - 6

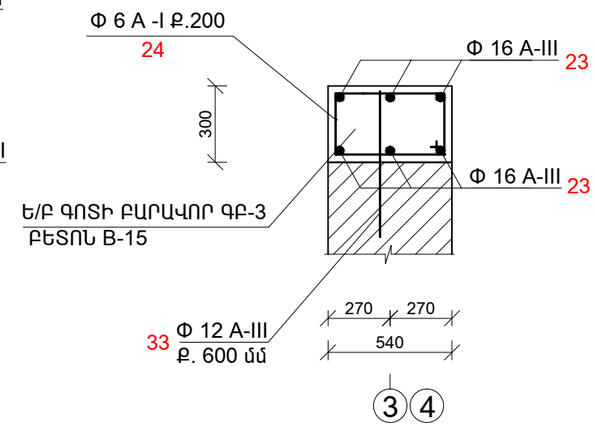

Ե/ԲԵՏՈՆԵ ԳՈՏԻ ԲԱՐԱՎՈՐ ԳԲ- 3 Մ 1 : 50

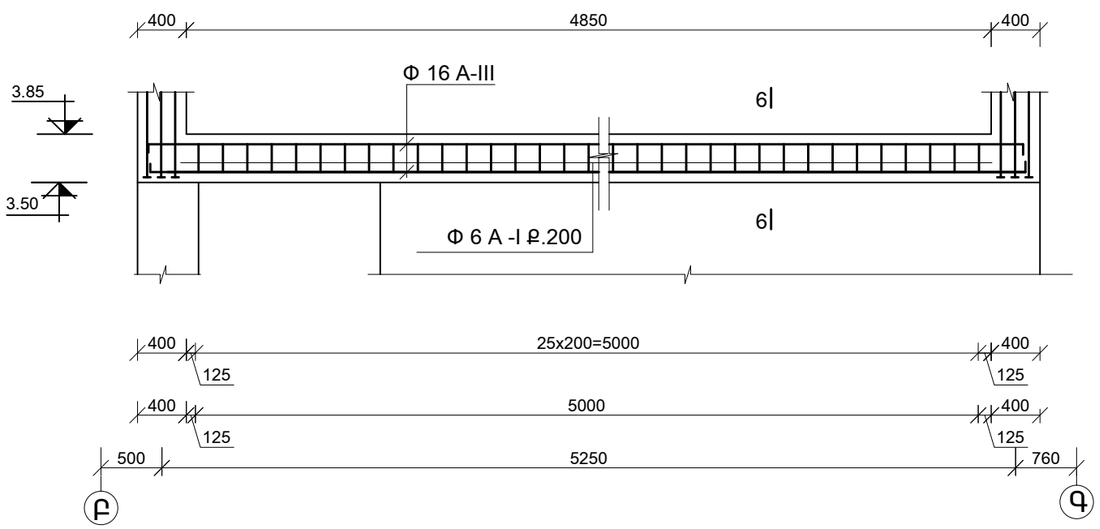

ՏՆՕՐԵՆ	Ա. ԱԲՈՎՅԱՆ		ԱԽԹԱԼԱՅԻ ԹԻՎ 2 ԴՊՐՈՑԻ ՎԵՐԱԿԱՌՈՒՑՈՒՄ			
ՆԻՍ	Ա. ԱԲՈՎՅԱՆ					
ՀԱԿԱՀՍԿՈՂ	Ա. ԱԲՈՎՅԱՆ			ՓՈՒԼ	ԹԵՐԹ	ԹԵՐԹԻ
				Ա	ՍՇ-	
			Ե/ԲԵՏՈՆԵ ՍՅՈՒՆ Ս - 3, ԳՈՏԻ Գ-3, ՀԵԾԱՆ Հ-3: ԿՏՐՎԱԾՔՆԵՐ 5 - 5, 6 - 6:	§þÆÜŁøêäðî» êäÀ ն. ï³Ÿ³Ôáñ		